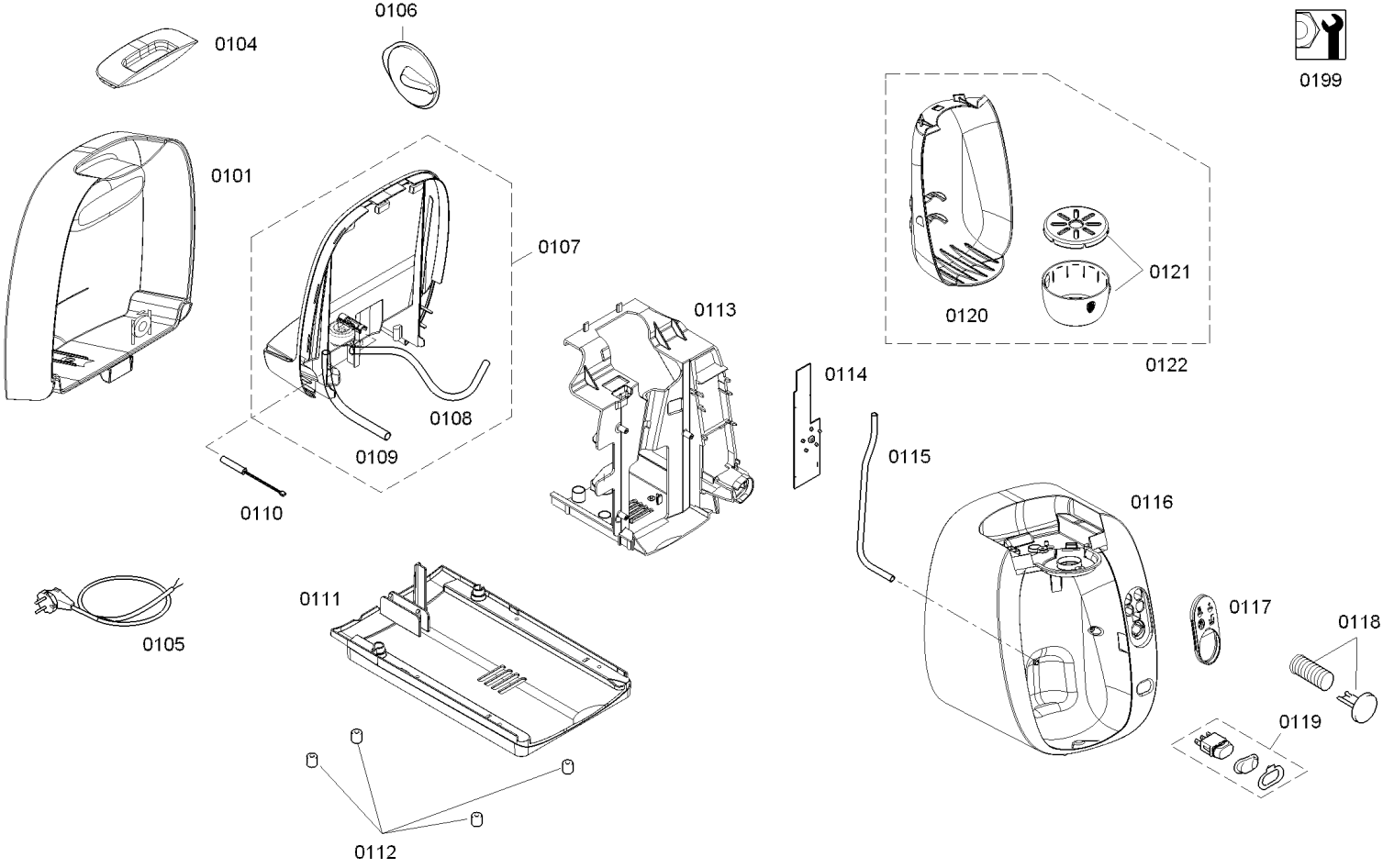
0104
0106
0199
0101
0107
0121
0120
0122
0113
0114
0108
0109
0115
0110
0116
0111
0117
0118
0105
0119
0112

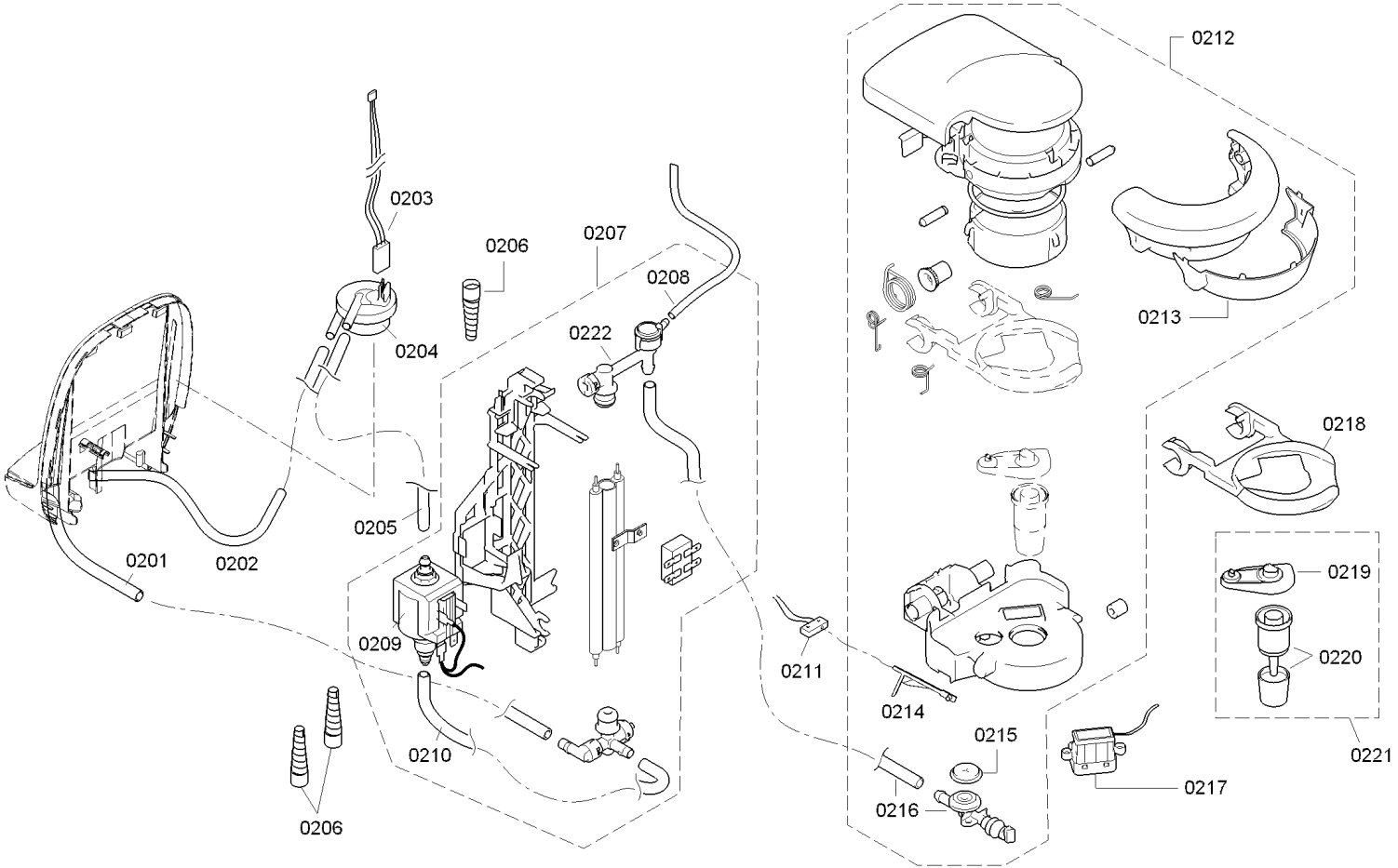
0212
0203
0206
0207
0208
0222
0204
0213
0218
0205
0201
0202
0219
0209
0220
0211
0214
0215
0210
0221
0217
0216
0206